avintage

L'EXCELLENCE COMME ART DE VIVRE

AVI60F2FV

Двухзонный шкаф для подготовки вина

Встраиваемый в колонну



- Вместимость: 28 бутылок*:
  - верхняя зона: 19 бутылок
  - нижняя зона: 9 бутылок
- Поддержка Vinotag**
- Установка : встраиваемый в колонну
- Дизайн : черный
- Система охлаждения : компрессор
- Тип охлаждения: вентилируемое
- Диапазон регулировки:
  - верхняя зона: 5°-12°C
  - нижняя зона: 12°-20°C
- Электронное управление
- Электронный термометр с дисплеем
- Белое LED освещение
- Поддержание влажности: лоток для воды
- 1 перенавешиваемая стеклянная дверь, тройное серое остекление из закаленного стекла с защитой от ультрафиолета

Его самовентилируемая система обеспечивает отвод тепла без необходимости верхней и нижней вентиляции колонны.
Деревянные полки на телескопических направляющих. облегчение доступа к бутылкам
Обеспечьте лучшую защиту для ваших вин с дверной и температурной сигнализацией.

Экологичность

Наша продукция производится с соблюдением всех европейских экологических стандартов. В частности, используемые жидкости (R600a) не выбрасывают CFC или HFC и не наносят вред окружающей среде.

Потребление энергии рассчитывается на основе результата, полученного за 24 часа в стандартизированных условиях испытаний. Фактическое энергопотребление зависит от условий использования и местоположения устройства. Данное устройство предназначено для использования при температуре окружающей среды согласно своему климатическому классу.

Данное устройство предназначено только для консервации и хранения вина.

Злоупотребление алкоголем опасно для здоровья, употребляйте его в умеренных количествах.

* Емкость определена для традиционных бутылок Бордо емкостью 750 мл. Добавление полок значительно уменьшает вместимость хранилища.
** Благодаря приложению Vinotag® воспользуйтесь цифровым реестром вашего шкафа и получайте уведомления о важных датах ваших вин. В сотрудничестве с Vivino отсканируйте свою бутылку, чтобы получить доступ к предварительно заполненному винному листу.

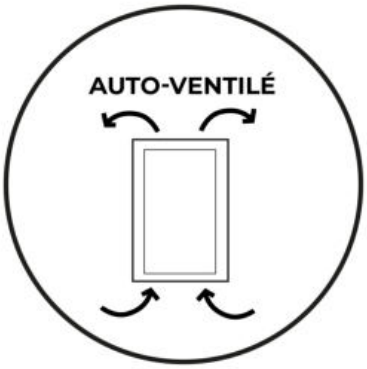

avintage

L'EXCELLENCE COMME ART DE VIVRE

AVI60F2FV

Двухзонный шкаф для подготовки вина

Встраиваемый в колонну

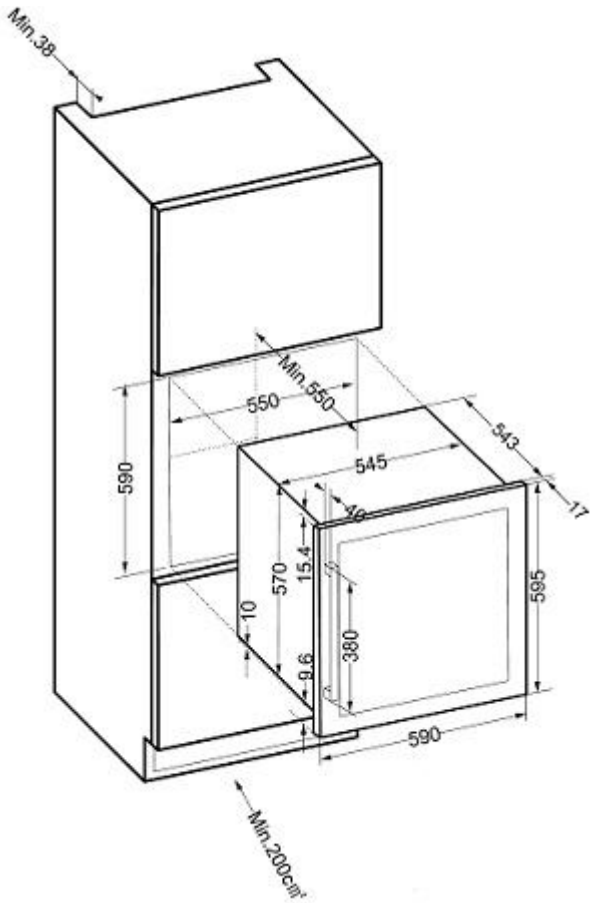

> ОСНАЩЕНИЕ

- 2 деревянные выдвижные полки (из массива бука)
- 1 деревянная полуполка (бук), раздвижного типа
- 4 регулируемые ножки (высота 1 см)
- Антивибрационная система

> ТЕХНИЧЕСКИЕ ХАРАКТЕРИСТИКИ

- Энергетический класс : F
- Годовое энергопотребление : 101 кВтч
- Климатический класс : SN-ST
- Уровень шума: 38 дБ
- EEI : 125
- Напряжение: 220 В
- Мощность: 60 Вт
- Категория: 2 - Винный шкаф
- Хладагент: R600a

> БЕЗОПАСНОСТЬ

- **Визуальная и звуковая сигнализация:** уведомляет вас, когда требуется ваше внимание.

> VINOTAG®

Бесплатное приложение для управления винным шкафом. Получите доступ к цифровому представлению вашего шкафа и подробному реестру его содержимого.

> СОВМЕСТИМЫЕ АКСЕССУАРЫ

Доступно только в качестве запасных частей

> ЛОГИСТИЧЕСКИЕ ДАННЫЕ

Размеры с упаковкой (ШхГхВ см) :	65,1 x 62,4 x 64
без упаковки (ШхГхВ см) :	58,9 x 54,8 x 59,5
Вес брутто (кг)	: 41.00
Вес нетто (кг)	: 37.50

Штрихкод	3595320108002

Изображение может не соответствовать оригиналу
Последнее обновление 18.06.2024